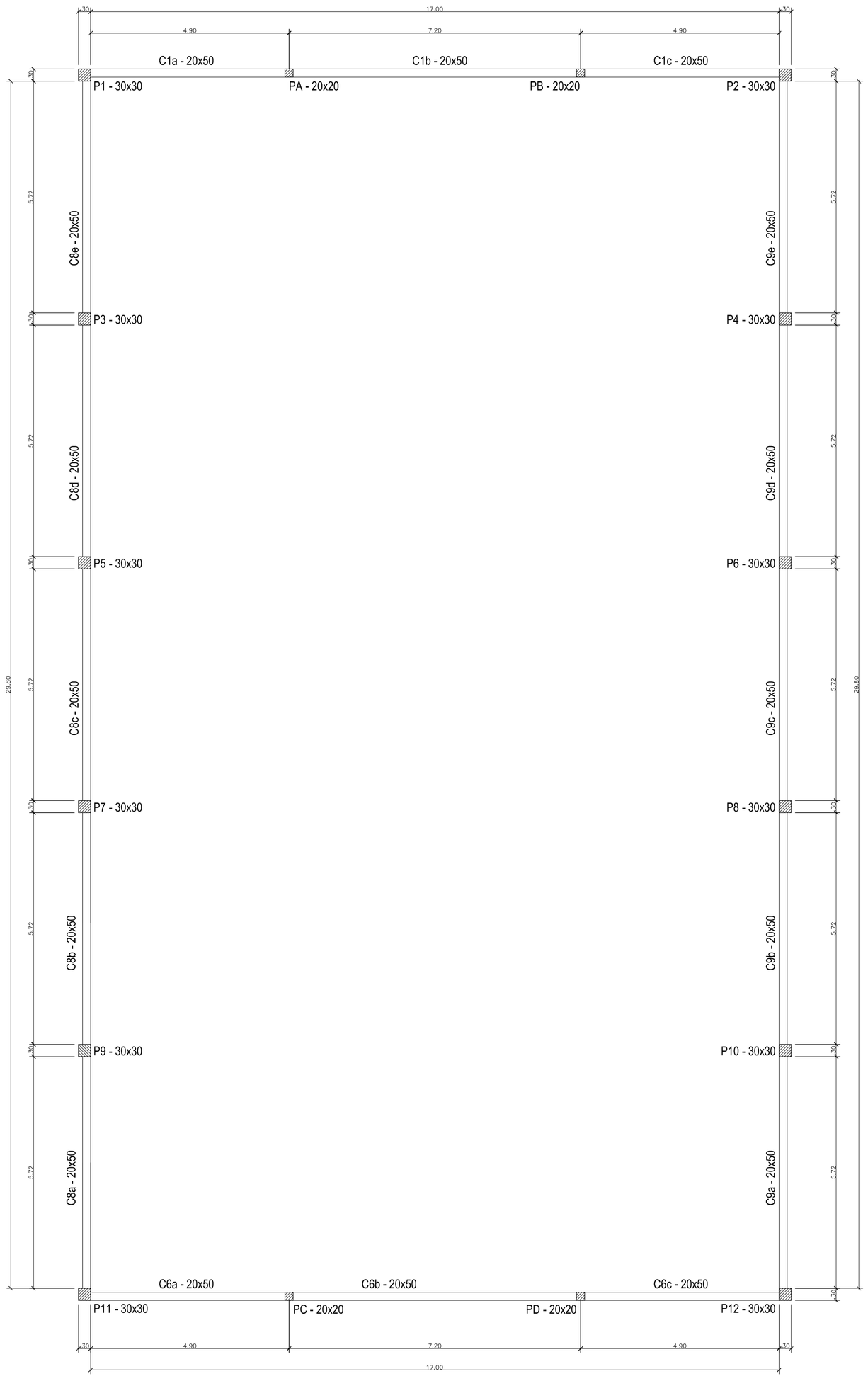

Planta de Forma do Cintamento da Quadra

Área: 466,49 m² Escala: 1/75

ARMAÇÃO DA CINTA - C1 = C6 (20x50) - 2x

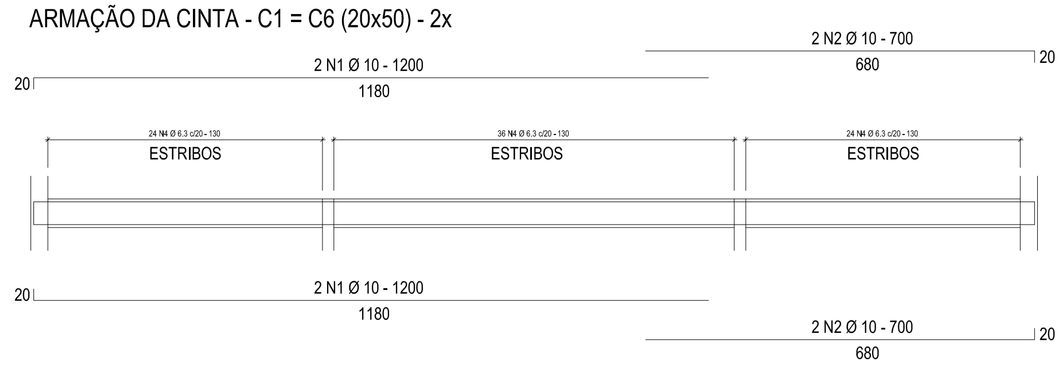

Estribos C1 e C6

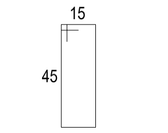

168 N4 Ø 6,3 c/20 - 130

Estribos C8 e C9

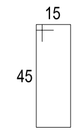

290 N4 Ø 6,3 c/20 - 130

ARMAÇÃO DA CINTA - C8 = C9 (20x50) - 2x

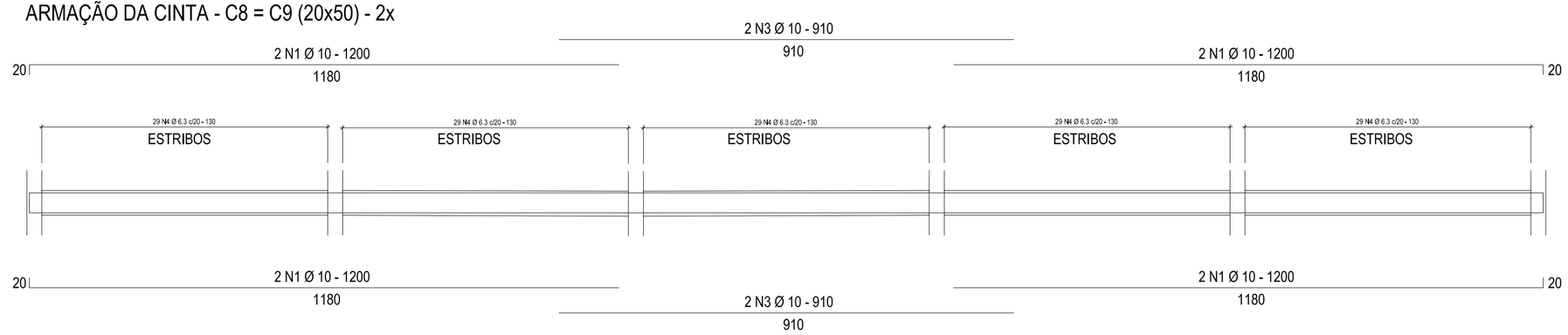

Detalhe da Armação dos Pilares
P1, P2, P3, P4, P5, P6, P7, P8
P9, P10, P11 e P12 - 30 x 30 (12x)

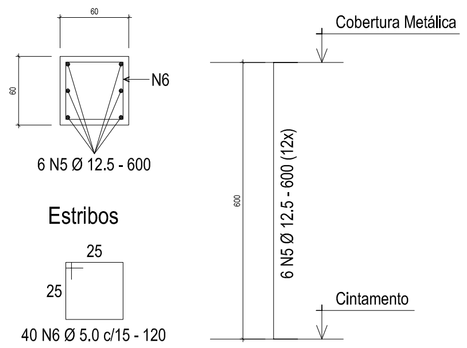

Estribos

40 N6 Ø 5.0 c/15 - 120

QUADRO DE FERROS - CINTAS E PILARES				
N	Ø (mm)	QUANT.	COMPRIMENTO	
			UNITÁRIO	TOTAL
1	10	24	1200	28.800
2	10	8	700	5.600
3	10	8	910	7.280
4	6.3	458	130	59.540
5	12.5	72	600	43.200
6	5.0	480	120	57.600
R E S U M O				
AÇO	Ø (mm)	COMPRIMENTO TOTAL		PESO (KG)
CA - 60	5.0	57.600		90,43
CA - 50	6.3	59.540		147,66
CA - 50	10	41.680		260,08
CA - 50	12.5	43.200		426,82
PESO TOTAL				924,99

PESO (KG) LINEAR DO AÇO:

1 - AÇO CA 60 Ø 5.0 mm = 0,157 kg/ml

2 - AÇO CA 50 Ø 6.3 mm = 0,248 kg/ml

3 - AÇO CA 50 Ø 10 mm = 0,624 kg/ml

4 - AÇO CA 50 Ø 12.5 mm = 0,988 kg/ml

NOTAS:

1 - CONCRETO fck = 25 MPa;

2 - PISO EM CONCRETO MAGRO SOBRE TERRENO BEM COMPACTADO, H = 10 CM;

3 - AÇO CA 50 E CA 60;

4 - COBRIMENTO DA ARMADURA: 2,5 CM;

PREFEITURA MUNICIPAL DE VARGEM ALTA
ESTADO DO ESPIRITO SANTO

TÍTULO

QUADRA DE VARGEM GRANDE

PROJETO

PROJETO ESTRUTURAL CONSTRUÇÃO DA
QUADRA POLIESPORTIVA DE VARGEM GRANDE

ESCALA	DATA	DESENHO	PRANCHA
INDICADA	OUTUBRO / 2017	IAN BISMARCK	02 / 02

PREFEITO MUNICIPAL

JOÃO CHRISÓSTOMO ALTOÉ

RESP. TÉCNICO

GERALDO BRUNORO ESTEVES
CREA -ES 033738/D

CONFIGURAÇÃO DE PLOTAGEM		
Cor	Espessura	Plotagem
Red	0,1	preto
Yellow	0,2	preto
Green	0,3	preto
Cian	0,4	preto
Blue	0,5	preto
Magenta	0,6	preto
08	0,8	preto
252	0,1	252
21	0,1	21
50	0,1	50
150	0,1	150
84	0,2	84
54	0,4	54
Black	0,1	preto

Formato: Padrão A1